avintage

L'EXCELLENCE COMME ART DE VIVRE

AVU31DHD

Двухзонный шкаф для подготовки вина

Встраиваемый под столешницу

A↑G G

- Вместимость: 20 бутылок*:
  - верхняя зона: 9 бутылок
  - нижняя зона: 11 бутылок
- Совместимость с Vinotag**
- Установка: отдельностоящая и встраиваемая под столешницу
- Дизайн: черный корпус и дверная рама из черного органического стекла
- Система охлаждения: компрессор
- Тип охлаждения: вентилируемый
- Регулировка температуры:
  - верхняя зона: 5°-20°C
  - нижняя зона: 5°-20°C
- Электронное управление
- Электронный термометр с белым дисплеем
- Белое LED освещение с выключателем
- Регулируемая гигрометрия: лоток с водой
- 1 реверсивная стеклянная дверь, двойное серое остекление из закаленного стекла с защитой от УФ-излучения

Экологичность

Наша продукция производится с соблюдением всех европейских экологических стандартов. В частности, используемые жидкости (R600a) не выбрасывают CFC или HFC и не наносят вред окружающей среде.
Энергопотребление рассчитывается на основе результата, полученного за 24 часа при стандартных условиях испытаний. Фактическое энергопотребление зависит от условий использования и местоположения устройства.
Это устройство предназначено для использования в диапазоне температур окружающей среды от 16° до 32°C.
Это устройство предназначено только для консервации и хранения вина. Злоупотребление алкоголем опасно для здоровья, употребляйте его умеренно.
* Вместимость указана для информации только для бутылок традиционного бордо объемом 750 мл и измерена с учетом 5 полок. Добавление полок значительно уменьшает вместимость.
** Благодаря приложению Vinotag® вы можете воспользоваться цифровым реестром вашего погреба и быть в курсе пиковых дат ваших вин. В партнерстве с Vivino отсканируйте свою бутылку, чтобы получить доступ к предварительно заполненному винному листу.

avintage
L'EXCELLENCE COMME ART DE VIVRE

AVU31DHD

Двухзонный шкаф для подготовки вина

Встраиваемый под столешницу

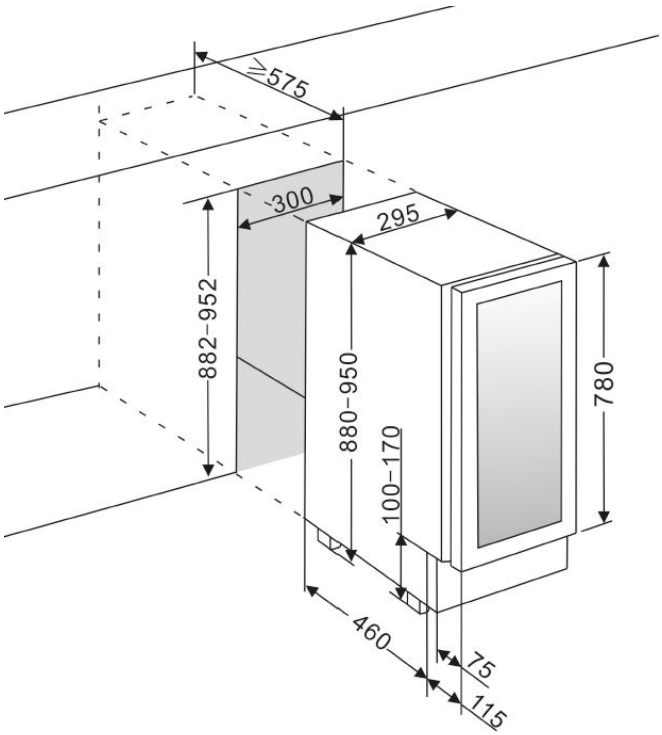

> ОСНАЩЕНИЕ

- 5 полок выдвижного типа из натурального дерева
- 4 регулируемые ножки (высота 7 см)
- Антивибрационная система
- Съемная вентиляционная решетка

> ТЕХНИЧЕСКИЕ ДАННЫЕ

- Класс энергопотребления: G
- Годовое потребление электроэнергии: 145 кВтч
- Климатический класс: ST
- Уровень звука: 39 дБ
- EEI : 0
- Напряжение: 220-240 В
- Мощность: 85 Вт
- Категория: 2 - Винный шкаф
- Хладагент: R600a

> БЕЗОПАСНОСТЬ

- **Визуальные и звуковые сигналы:** предупреждают вас об условиях работы устройства, требующих вашего внимания.

> VINOTAG®

Бесплатное приложение для управления винным погребом. Получите доступ к цифровому представлению вашего подвала и подробному реестру его содержимого.

> ЛОГИСТИЧЕСКИЕ ДАННЫЕ

Габариты с упаковкой (ШхГхВ):	33,2 x 62,8 x 92,5
без упаковки :	29,5 x 57,5 x 88
Вес брутто	: 30.00
Вес нетто	: 28.00
Штрихкод	3595320107494

> АКСЕССУАРЫ

Доступны запасные части

Изображение может не соответствовать оригиналу
Последнее обновление 25/04/2023